S.F.P. ELETTRONICA

QCBP

Il quadro di comando **QCBP** utilizzato per la gestione di forni a pellet ospita al suo interno una centralina interamente gestita da microcontrollore.
Tale centralina provvede alla gestione pausa/lavoro/aria bruciatore forno. **QCBP** controlla in modo automatico il motore della coclea e la ventola, secondo i tempi e la percentuale impostata da display.
L'utilizzo e la programmazione sono molto semplici ed intuitive.
La riga superiore del display indica la temperatura di funzionamento impostata e la temperatura attuale del forno. Nella riga inferiore si possono leggere in modo di pausa e la percentuale di tensione fornita alla ventola.
Grazie alla tecnologia a microcontrollore la centralina provvede a monitorare i parametri funzionali del sistema ed in caso di anomalie lo stesso viene arrestato con relativa segnalazione acustica e visiva.
In caso di allarme il motore della coclea e la ventola vengono arrestati, il led rosso lampeggia insieme al buzzer e sulla riga inferiore del display si potrà leggere quale tipo di allarme è intervenuto.
Durante la condizione di allarme è possibile tacitare il buzzer premendo il tasto **M**.

ALLARMI:

Temperatura alta: Se la temperatura del forno supera i 450 gradi, il motore della coclea e la ventola vengono fermati. L'allarme va resettato tenendo premuto il tasto **M**.

Protezione termica: Se interviene il termostato di protezione posto sulla coclea. Il lampeggio del led rosso indica che il sensore termico è ancora in allarme. L'allarme va resettato tenendo premuto il tasto **M** quando il led rosso smette di lampeggiare.

Verifica pellet: Quando il sensore inserito sulla tramoggia rileva l'assenza di materiale combustibile. Basterà rifornire il pellet per far resettare l'allarme.
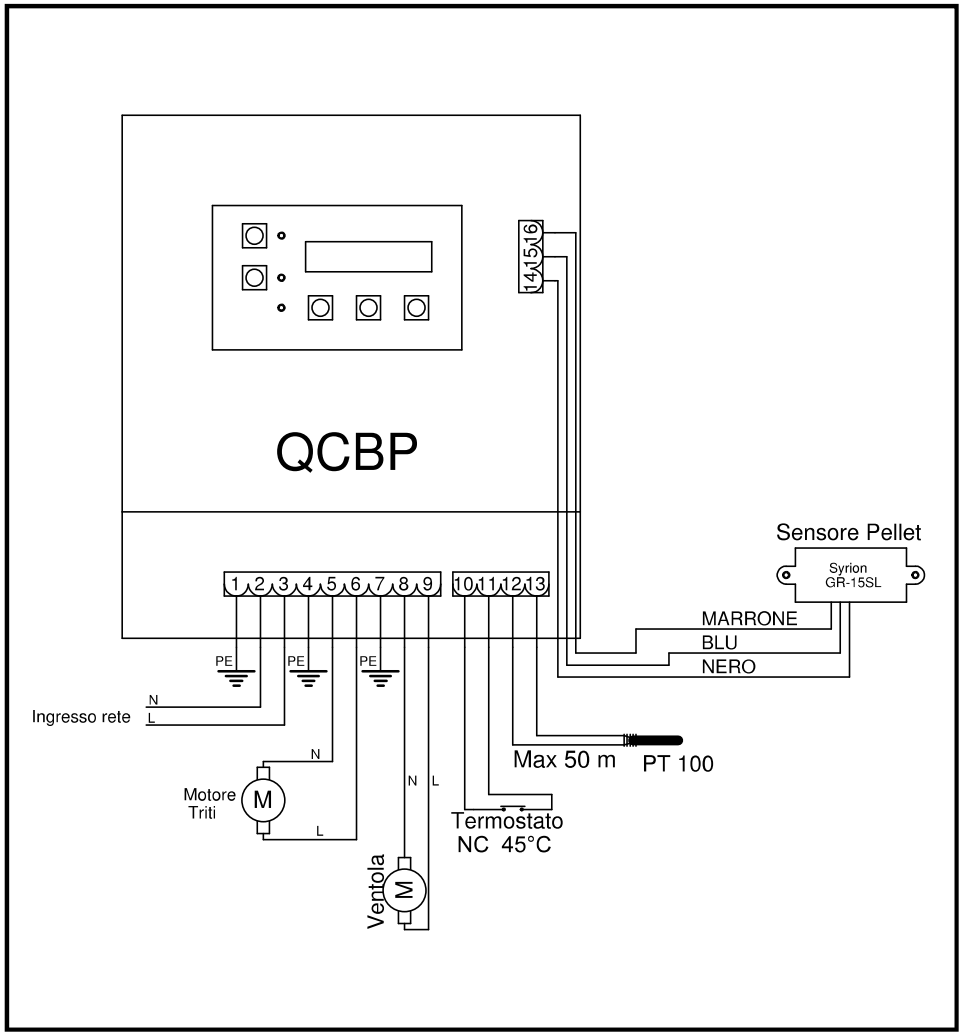
Il sistema trifase è composto da N. 1 scheda abbinata al sistema monofase composta da N. 1 interruttore statico trifase, N. 1 controllo di presenza e sequenza fase, e il controllo dei fusibili in ingresso, dando segnalazioni sul display (fasi errate).